AFASTRON®
#animalwelfare

INNOVATION in ANIMAL WELFARE

L’innovazione nel benessere animale

Grazie all’esperienza maturata nel settore avicolo da oltre 60 anni, siamo orgogliosi di presentarvi **ASTRON® il pollaio mobile di casa Arion Fasoli**.

Questa struttura mobile è orientata all’uso quotidiano nell’allevamento di galline ovaiole e polli da ingrasso.

Disponiamo di vari modelli per soddisfare ogni esigenza d’allevamento avicolo sia biologico che convenzionale.

Il nostro obiettivo?
dare agli allevatori più tempo da dedicare ai loro animali e al loro benessere riducendo al minimo il tempo speso per le attività di pulizia e sanificazione delle strutture.

NIDI

Nido privacy con raccolta uova dall'esterno

ABBEVERATOI

Abbeveratoi a goccia o a campana

MANGIATOIE

Mangiatoie automatiche o manuali

VENTILAZIONE

A scelta tra naturale o forzata

ILLUMINAZIONE

Centralina di comando a timer automatico

CONTROLLO REMOTO

App per la gestione da remoto con dispositivi mobili

4 mt²
DIMENSIONI

166 capi
ALL. CONVENZIONALE

110 capi
ALL. BIOLOGICO

Allestimento Galline ovaiole

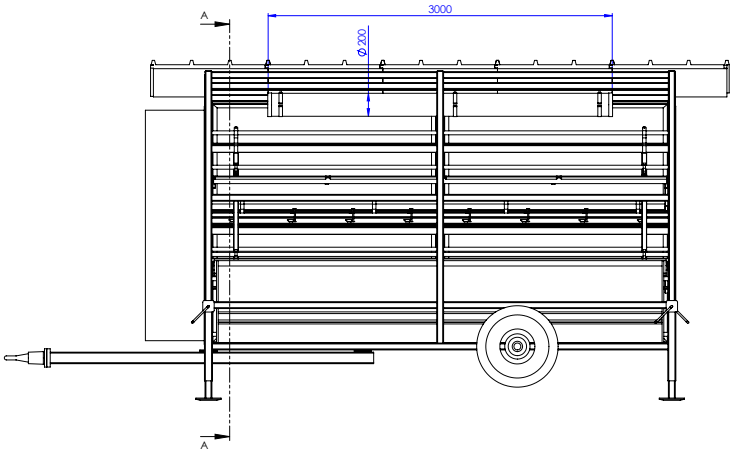

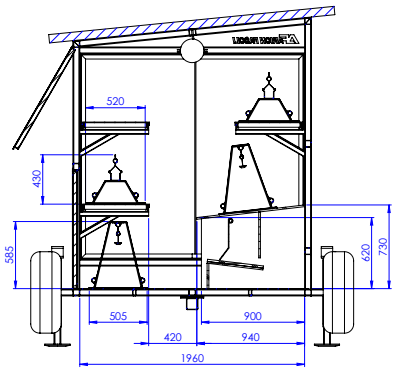

SEZIONE A-A

Allestimento Polli da ingrasso

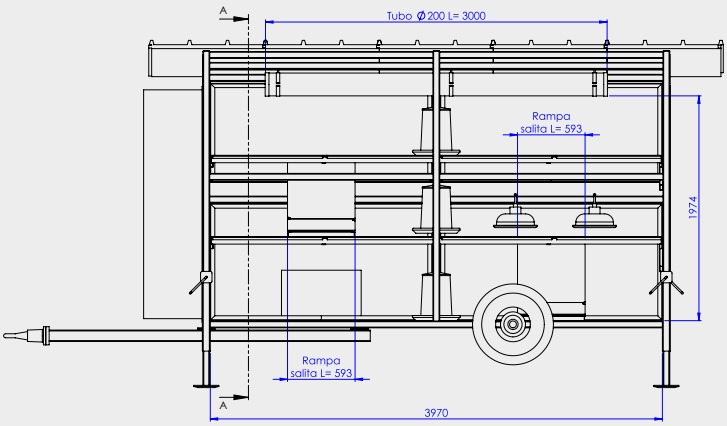

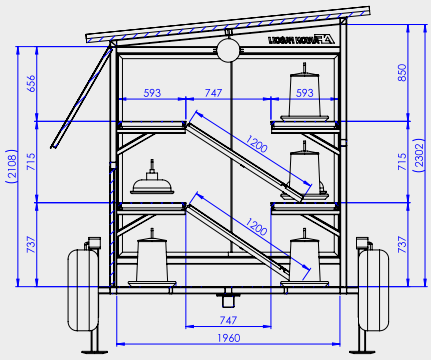

SEZIONE A-A

6 mt²
DIMENSIONI

250 capi
ALL. CONVENZIONALE

157 capi
ALL. BIOLOGICO

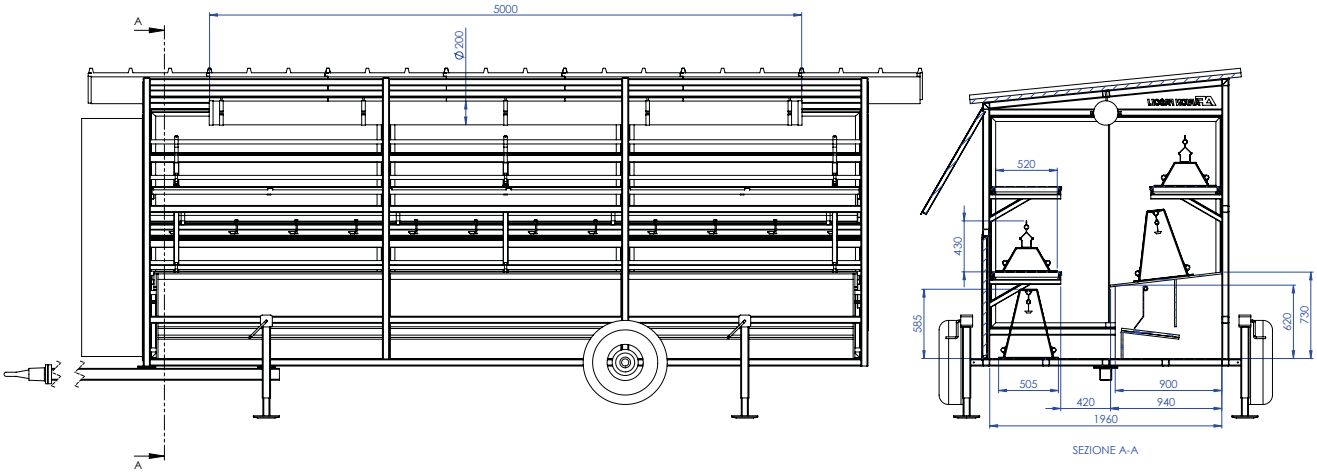

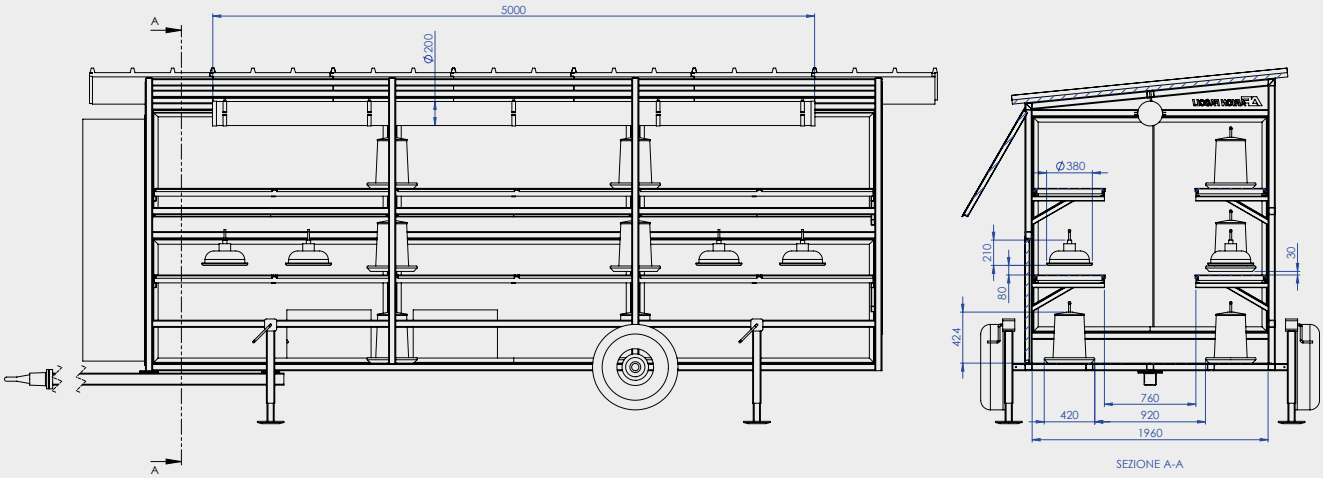

8 mt²
DIMENSIONI
333 capi
ALL. CONVENZIONALE
222 capi
ALL. BIOLOGICO

ARION FA

AFASTRON®

#animalwelfare

Innovation in animal welfare!

ARION FASOLI
PLASTIC POULTRY EQUIPMENT

RAFFA DI PUEGNAGO - ITALY
25080 - Via Nazionale, 69
Tel. +39 0365 654152 - Fax +39 0365 554798
info@arionfasoli.com - www.arionfasoli.com